# Pohony pro okna a světlíky

řetězové, hřebenové, šroubové a speciální pohony

10

## 10. pohony pro okna a světlíky

**10.1**
řetězové

**10.2**
hřebenové

**10.3**
šroubové

**10.4**
speciální

# C20 | Řetězový pohon o síle 200 N

*Systém snadného úchytu ARS*

*Konektor pohonu C20*

**Řetězový pohon o síle 200 N se stavitelným zdvihem až do 360 mm.**

Elektrický okenní pohon C20 je spolehlivý, elegantní a uspokojí i náročnějšího uživatele. Pohon C20 a jeho skromné rozměry spolu s opravdu tichým provozem si vás určitě získají. Umožňují totiž jeho použití i v omezených prostorách. Volbou správné barvy získáte pro své automatizované okno estetický a plně funkční prvek. Barvy je možné volit mezi černou, šedou nebo oblíbenou bílou. Stejnou barvu pohonu budou mít i montážní konzolky. Barvy přívodního kabelu jsou černé pro šedé a černé pohony. Bílé pro bílé pohony. Pohon je vsazen do odolné a vkusně zpracované plastové skříně. Odolný řetěz z antikorozní oceli vyúsťuje v centrální části pohonu (mezinárodní patent) a snese zátěž 200 N. Zátěž 200 N představuje u střešního okna váhu cca 40 kg, u svislého okna váhu cca 60 kg.
Stavitelné montážní konzoly jsou vhodné pro všechny typy oken a dovolují pohonu naklápění dle jeho potřeb. V nabídce máme celou řadu dalšího doplňkového příslušenství. Koncové spínače jsou řešeny s ohledem na maximální praktičnost. Funkce automatického odpojení při přetížení je dokonce tak citlivá, že zapomenutým prstům mezi rámem a výplní neublíží. Elektrické části jsou kryty dvojitou izolací a zajišťují tak krytí IP30. Napájení je možno zvolit 230 V/50 Hz nebo 24 Vdc. Napětí 24 V je používáno tam, kde je zapotřebí bezpečného napětí nebo je použit záložní 24 V zdroj.

Zařízení samozřejmě splňuje standardizované normy EEC 89/336 a EEC 73/23 a příslušné dodatky.

## Technické parametry — C20

| Typ pohonu | | C20/230 | C20/24 |
|---|---|---|---|
| Napájecí napětí | (V/Hz) | 230/50 | min. 21, max. 28 |
| Max. dovolená tlačná/tažná síla | (N) | 200 | |
| Stavitelný výsuv | (mm) | 240 a 360 | |
| Proudový odběr | (A) | 0,12 | 0,36 |
| Převodová rychlost bez zatížení | (mm/s) | 10 | 9,7 |
| Trvání zdvihu naprázdno | (s) | 36 | 37 |
| Dvojitá izolace | | ano | - |
| Chod | (min) | S2 do 3 min. | |
| Provozní teplota | (˚C) | -5 až +50 | |
| Stupeň krytí | (IP) | 30 | |
| Nastavení konce zdvihu | | není zapotřebí | |
| Paralelní připojení 2 nebo více pohonů | | ano | |
| Konec zdvihu | | otevírání: elektronický spínač; zavírání: autoodpojení přetížením | |
| Řetěz | | dvojitý, ocel | |
| Celková hmotnost | (kg) | 0,970 | 0,940 |

## Rozměry

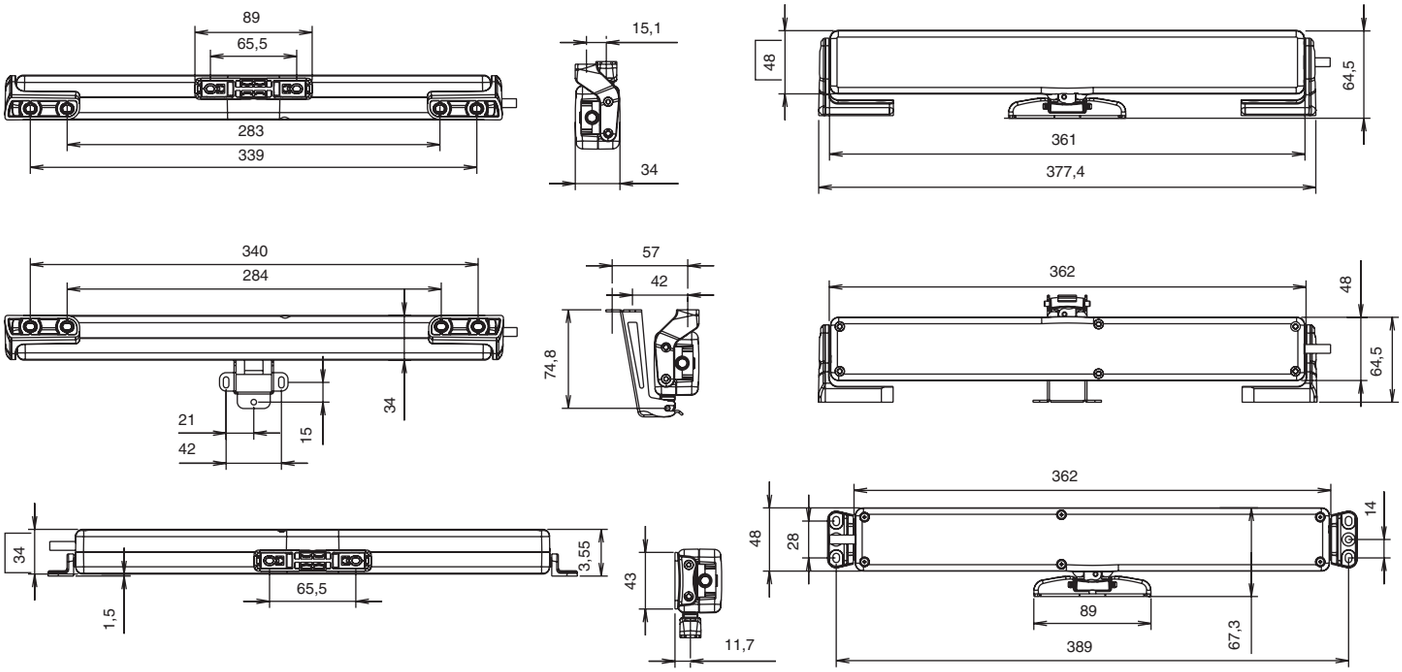


## Aplikace stavitelných konzol

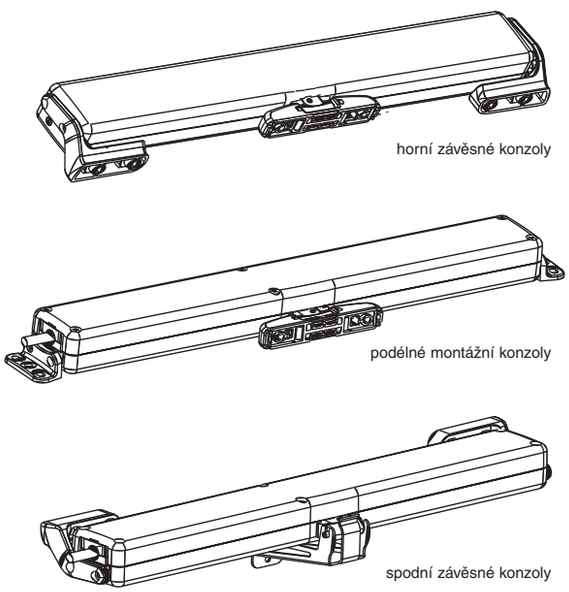


## Vybavení pohonu

1. Systémem rychlého zaháknutí ARS – odháknutí řetězu od rámu výplně okna usnadňuje otevření-zavření v případě výpadku proudu.

2. Délku maximálního zdvihu při otevření lze snadno a rychle volit přepínačem mezi 240 mm a 360 mm. Přepínač je umístěn z boku pohonu.

3. Automatické odpojení při proudovém přetížení (zamezí možnosti nesprávného nastavení koncové polohy při zavření, rovněž účinně dotěsní okno).

4. Konektor napájení. Díky tomuto konektoru lze pohon snadno demontovat.

## Polohy montáže

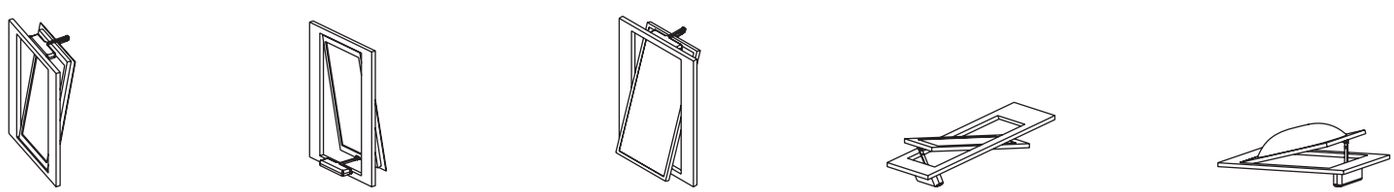



TECHNOPARK®

# C30 | Řetězový pohon o síle 300 N

*Systém snadného úchytu ARS*

*Stavitelná koncovka*

**Řetězový pohon o síle 300 N se stavitelným zdvihem 200 mm nebo 380 mm.**

Elektrický okenní pohon C30 je spolehlivý, elegantní a uspokojí i náročné uživatele. Svým výkonem a propracovanějším designem, spolu s opravdu tichým provozem vás určitě potěší. Parametry umožňují použití v aplikacích, na které pohon C20 nestačí. Volbou správné barvy získáte pro své automatizované okno estetický a plně funkční prvek. Barvy je možné volit mezi černou a na objednání i bílou a šedou. Stejnou barvu pohonu budou mít i montážní konzolky. Barvy přívodního kabelu jsou černé pro šedé a černé pohony. Bílé pro bílé pohony. Pohon je vsazen do odolné a profesionálně zpracované plastové skříně. Odolný řetěz z antikorozní oceli vyúsťuje v centrální části pohonu (mezinárodní patent) a snese zátěž 300 N. Zátěž 300 N představuje u střešního okna váhu cca 55 kg, u svislého okna váhu cca 75 kg. Standardní otočná kovová konzola ve tvaru U je vhodná pro všechny typy oken, a dovoluje pohonu naklápění dle jeho potřeb. V nabídce máme celou řadu dalšího doplňkového příslušenství. Koncové spínače jsou řešeny s ohledem na maximální praktičnost. Funkce automatického odpojení při přetížení vždy správně dotěsní výplň v rámu okna. Pomocí jednotky USA lze zasynchronizovat 2 nebo i 3 pohony C30 pro automatizaci jednoho rozměrnějšího okna. Elektrické části jsou kryty dvojitou izolací a zajišťují tak krytí IP30. Napájení je možno zvolit 230 V/50 Hz nebo 24 Vdc. Napětí 24 V je používáno tam, kde je zapotřebí bezpečného napětí, nebo je použit záložní 24 V zdroj. Zařízení samozřejmě splňuje standardizované normy EEC 89/336 a EEC 73/23 a příslušné dodatky.

## Technické parametry

| | | C30 | |
|---|---|---|---|
| **Typ pohonu** | | **C30/230** | **C30/24** |
| Napájecí napětí | (V/Hz) | 230/50 | min. 21, max. 28 |
| Max. zatížení při otevírání/zavírání | (N) | 300 | |
| Stavitelný výsuv | (mm) | 200 a 380 | |
| Proudový odběr | (A) | 0,32 | 1,3 |
| Převodová rychlost bez zatížení | (mm/s) | 24 | 19 |
| Trvání zdvihu naprázdno | (s) | 16 | 20 |
| Dvojitá izolace | | ano | - |
| Chod | (min) | S2 do 3 min. | |
| Provozní teplota | (˚C) | -5 až +50 | |
| Stupeň krytí elektrických částí | (IP) | 30 | |
| Stavitelnost připojení k rámu okna | (mm) | 15 | |
| Nastavení otočné konzoly | (mm) | 15 | |
| Konec zdvihu | | otevírání: elektronický spínač; zavírání: autoodpojení přetížením | |
| Připojení a synchronizace 2 nebo 3 pohonů | | jedině s řídicí jednotkou USA2/3 | |
| Ovládání pozice řetězu | | ano | |
| Varovný bzučák | | ano | |
| Celková hmotnost | (kg) | 1,1 | |

## Rozměry

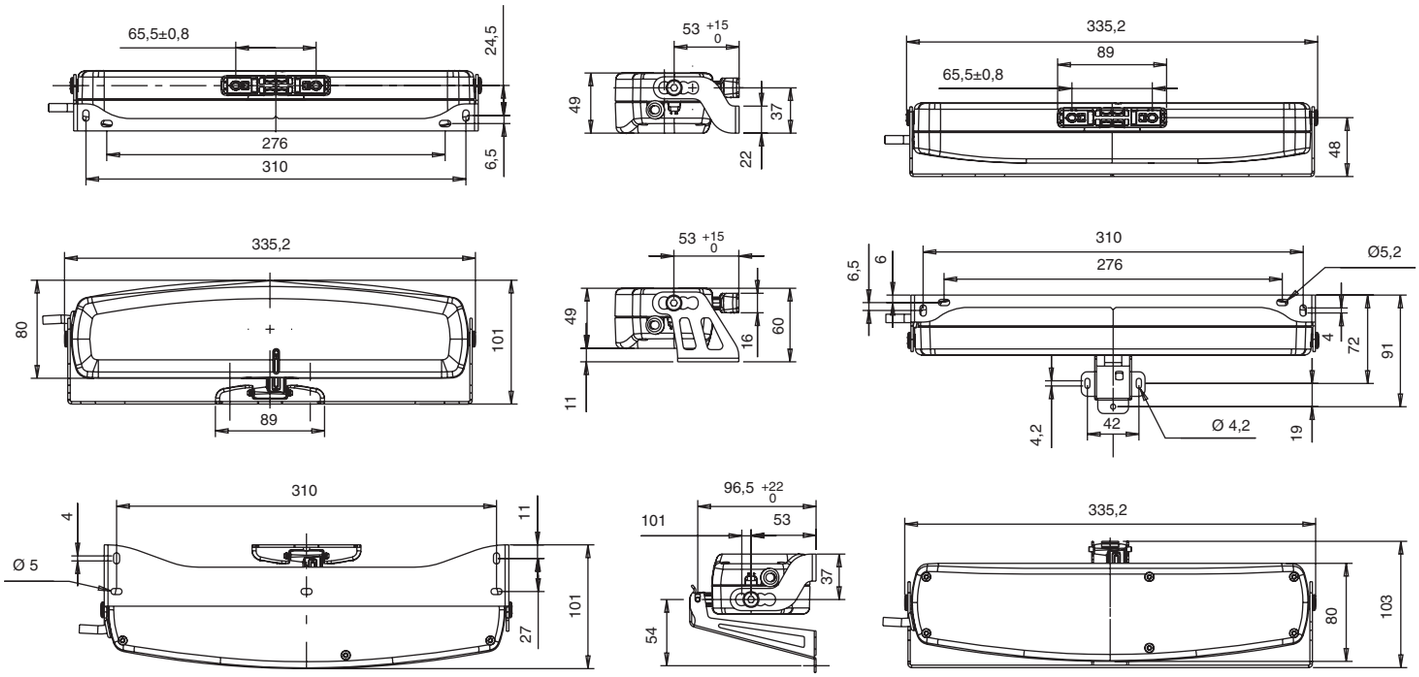


## Aplikace stavitelných konzol

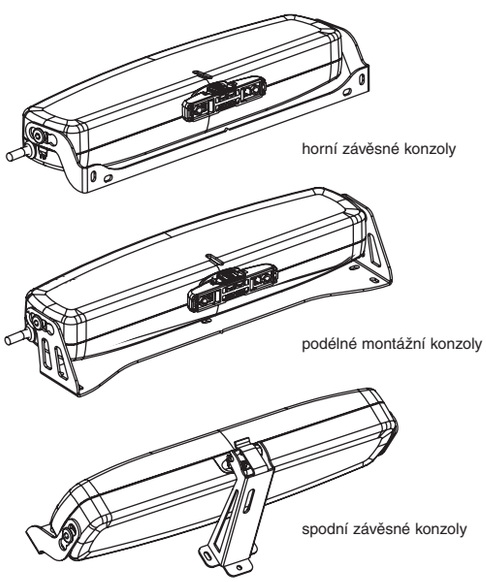


## Vybavení pohonu

1. Systémem rychlého zaháknutí – odháknutí řetězu od rámu výplně okna. (ARS) usnadňuje otevření-zavření v případě výpadku proudu.

2. Délku maximálního zdvihu při otevření lze snadno a rychle volit přepínačem mezi 200 mm a 380 mm. Přepínač je umístěn z boku pohonu.

3. Automatické odpojení při proudovém přetížení (zamezí možnosti nesprávného nastavení koncové polohy při zavření, rovněž účinně dotěsní okno).

4. Výstražná siréna. V případě poruchy pohonu nebo pokud pohonu brání nějaká překážka, se pohon odpojí a spustí vestavěný bzučák.

5. Stavitelná koncovka řetězu, lze jí dodatečně snadno nastavit v rozmezí od 0 do 15 mm.

6. Synchronizace dvou až tří pohonů pomocí jednotky USA.

## Polohy montáže

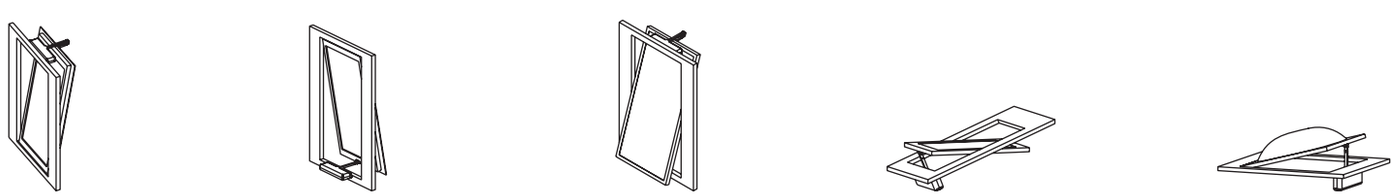

# C40 | Řetězový pohon o síle 400 N

*Systém snadného úchytu ARS*

*Nastavení výsuvu*

**Řetězový pohon o síle 400 N a stavitelným zdvihem až do 500 mm.**

Elektrický okenní pohon C40 je spolehlivý, elegantní a uspokojí i velmi náročné uživatele. Svým výkonem a důmyslným designem spolu s tichým provozem vás dostane. Umožňuje totiž jeho použití v aplikacích, na které běžné řetězové pohony nestačí. A volbou správné barvy získáte pro své automatizované okno estetický a plně funkční prvek. Barvy je možné volit mezi černou a na objednání i bílou a šedou. Stejnou barvu pohonu budou mít i montážní konzoly. Barvy přívodního kabelu jsou černé pro černé a šedé pohony. Bílé pro bílé pohony. Pohon je vsazen do odolné a profesionálně zpracované plastové skříně. Zvlášť odolný řetěz pro zátěž 400 N je vyroben z korozi odolné oceli a vyúsťuje v centrální části pohonu (mezinárodní patent). Zátěž 400 N představuje u střešního okna váhu cca 74 kg, u svislého okna váhu cca 90 kg. Standardní otočná kovová konzola ve tvaru U je vhodná pro všechny typy oken, a dovoluje pohonu naklápění dle jeho potřeb. V nabídce máme celou řadu dalšího doplňkového příslušenství. Koncové spínače jsou řešeny s ohledem na maximální praktičnost. Funkce automatického odpojení při přetížení vždy správně dotěsní automatizované okno. Pomocí jednotky USA lze synchronizovat 2 nebo i 3 pohony C40 pro automatizaci jednoho rozměrnějšího okna. Elektrické části jsou kryty dvojitou izolací a zajišťují tak krytí IP55. Napájení je možno zvolit 230/50 Hz nebo 24 Vdc. Napětí 24 V je používáno tam, kde je zapotřebí bezpečného napětí, nebo je použit záložní 24 V zdroj. Zařízení samozřejmě splňuje standardizované normy EEC 89/336 a EEC 73/23 a příslušné dodatky.

## Technické parametry — C40

| Typ pohonu | | C40/230 | C40/24 |
|---|---|---|---|
| Napájecí napětí | (V/Hz) | 230/50 | min. 21, max. 28 |
| Max. zatížení při otevírání/zavírání | (N) | 400 | |
| Stavitelný výsuv/nast. kdykoliv | (mm) | 100, 150, 200, 250, 300, 400 a 500 | |
| Proudový odběr | (A) | 0,24 | 1,1 |
| Převodová rychlost bez zatížení | (mm/s) | 21 | 18 |
| Trvání zdvihu naprázdno | (s) | 24 | 28 |
| Dvojitá izolace | | ano | |
| Chod | (min) | S2 do 3 min. | |
| Provozní teplota | (˚C) | -5 až +50 | |
| Stupeň krytí elektrických částí | (IP) | 55 | |
| Stavitelnost připojení k rámu okna | | není zapotřebí | |
| Paralelní připojení 2 nebo více pohonů | | ano | |
| Příp. a synch. 2 nebo 3 pohonů C40 na stejném okně | | jedině s řídicí jednotkou USA2/3 | |
| Ovládání pozice řetězu | | ano | |
| Elektronická regulace tažné síly | | ano | |
| Konec zdvihu | | otevírání: elektronický spínač; zavírání: autoodpojení přetížením | |
| Varovný bzučák | | ano | |
| Celková hmotnost | (kg) | 1,9 | |

## Rozměry

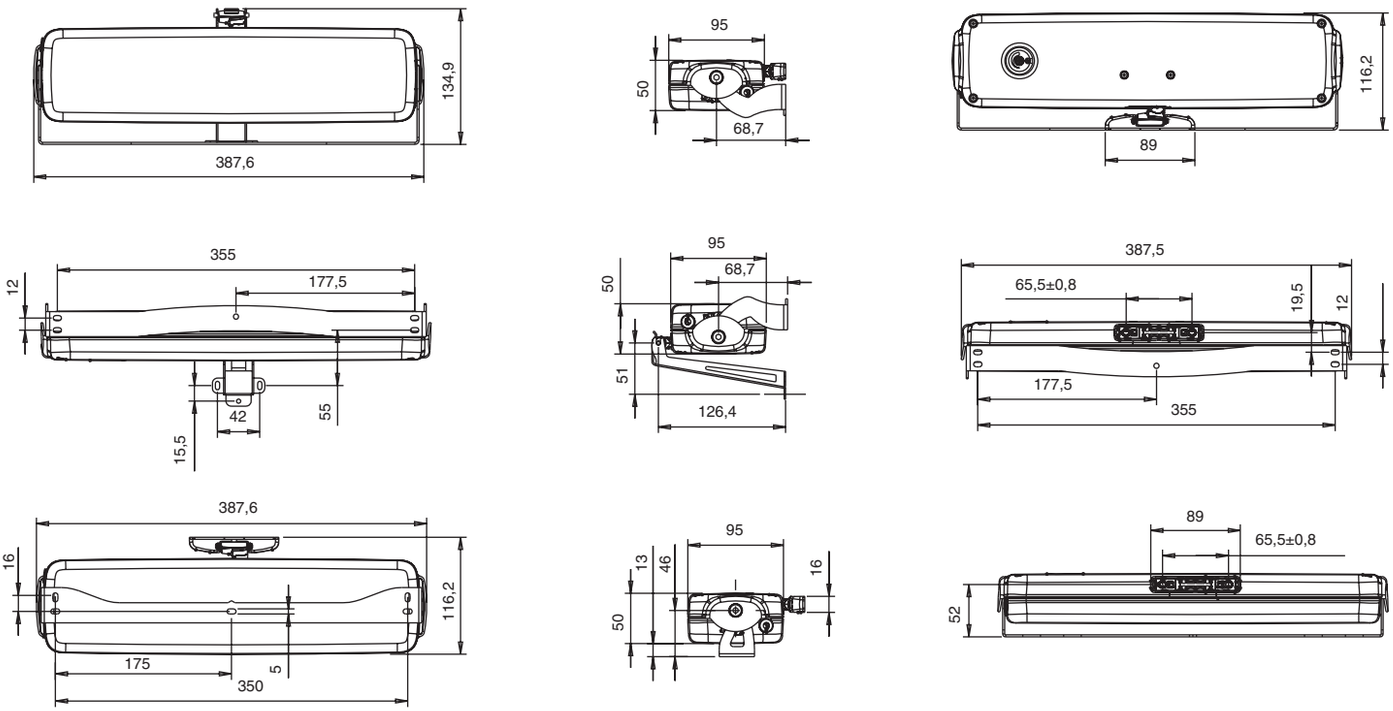


## Aplikace stavitelných konzol

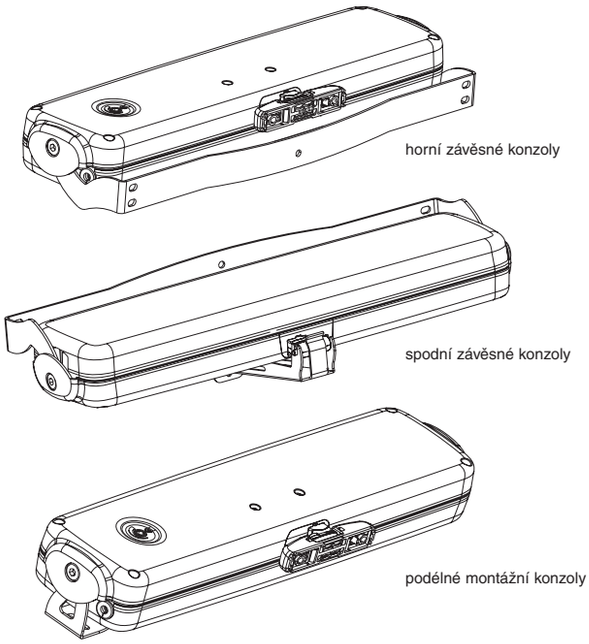


## Vybavení pohonu

1. Systémem rychlého zaháknutí ARS – odháknutí řetězu od rámu výplně okna usnadňuje otevření-zavření v případě výpadku proudu.

2. Délku maximálního zdvihu při otevření lze snadno a rychle volit otočným přepínačem mezi 100, 150, 200, 250, 300, 400, 500. Přepínač je umístěn přímo na pohonu.

3. Automatické odpojení při proudovém přetížení (zamezí možnosti nesprávného nastavení koncové polohy při zavření, rovněž účinně dotěsní okno).

4. Výstražná siréna. V případě poruchy pohonu nebo pokud pohonu brání nějaká překážka se pohon odpojí a spustí vestavěný bzučák.

5. Regulací tažné síly. Reguluje rychlost zavírání během posledních 100 mm před koncem dráhy zdvihu.

6. Synchronizace dvou až tří pohonů pomoci jednotky USA.

## Polohy montáže

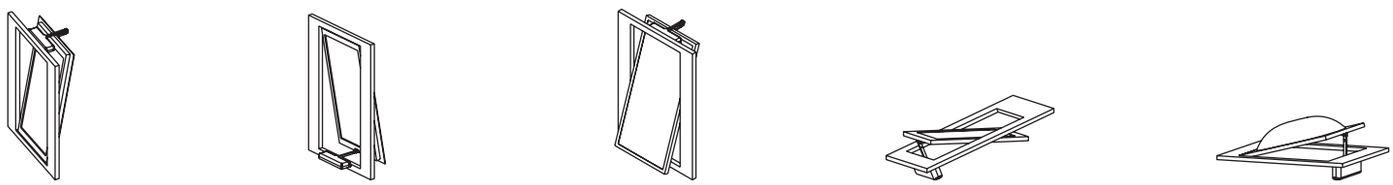



TECHNOPARK®

# ACK4

## Řetězový pohon o síle 300 N

*Nastavitelný úchyt*

*Nastavení výsuvu*

Osvědčená klasika

Barevné varianty **ACK4**

- černá
- šedá
- bílá

**Řetězový pohon o síle 300 N a se stavitelným zdvihem až do 400 mm.**

Elektrický okenní pohon ACK4 je spolehlivý, elegantní a potěší i velmi náročné uživatele. Svým výkonem, výstředním designem spolu s tichým a rychlým provozem si vás získá. Umožňuje použití v aplikacích, při kterých je kladen důraz na vzhled. Volbou správné barvy získáte pro své automatizované okno estetický a plně funkční prvek. Barvy je možné volit mezi stříbrnou a na objednání i bílou a černou.
Stejnou barvu pohonu budou mít i montážní konzoly. Barvy přívodního kabelu jsou černé pro černé a šedé pohony. Bílé pro bílé pohony.
Pohon je vsazen do odolné a profesionálně zpracované hliníkovité skříně. Zvlášť odolný řetěz pro zátěž 300 N je vyroben z korozi odolné oceli a vyúsťuje v centrální části pohonu (mezinárodní patent). Zátěž 300 N představuje u střešního okna váhu cca 55 kg, u svislého okna váhu cca 75 kg.
Standardní pevná konzola zajišťuje pohonu dostatečně pevné uchycení. Pozor, neumožňuje naklápění. V nabídce máme celou řadu dalšího doplňkového příslušenství. Koncové spínače jsou řešeny z ohledem na maximální praktičnost. Funkce automatického odpojení při přetížení vždy správně dotěsní automatizované okno. Elektrické části jsou kryty dvojitou izolací a zajišťují tak krytí IP55. Napájení je možno zvolit 230 V/50 Hz nebo 24 Vdc. Napětí 24 V je používáno tam, kde je zapotřebí bezpečného napětí nebo je použit záložní 24 V zdroj.
Zařízení samozřejmě splňuje standardizované normy EEC 89/336 a EEC 73/23 a příslušné dodatky.

## Technické parametry

| | | ACK4 | |
|---|---|---|---|
| **Typ pohonu** | | **ACK42** | **ACK44** |
| Napájecí napětí | (V/Hz) | 230/50 | 24 |
| Max. zatížení při otevírání/zavírání | (N) | 300 | |
| Stavitelný výsuv | (mm) | 10, 15, 20, 25, 30, 35 a 40 | |
| Proudový odběr | (A) | 0,32 | 2,10 |
| Převodová rychlost bez zatížení | (mm/s) | 28 | 18 |
| Trvání zdvihu naprázdno | (s) | 14 | 22 |
| Řetěz z antikorozní oceli | | ano | |
| Dvojitá izolace | | ano | |
| Chod | (min) | S2 do 2 min. | S2 do3 min. |
| Provozní teplota | (˚C) | -5 až +50 | |
| Stupeň krytí elektrických částí | (IP) | 55 | |
| Regulace dosednutí na rám okna | (mm) | 10 | |
| Paralelní připojení 2 nebo více pohonů | | ne | |
| Připojení a synchronizace 2 nebo 3 pohonů | | jedině s řídicí jednotkou USA2/3 | |
| Ovládání pozice řetězu | | ano | |
| Varovný bzučák (při chybné instalaci hlásí poruchu) | | ano | |
| Celková hmotnost | (kg) | 1,9 | |

## Rozměry

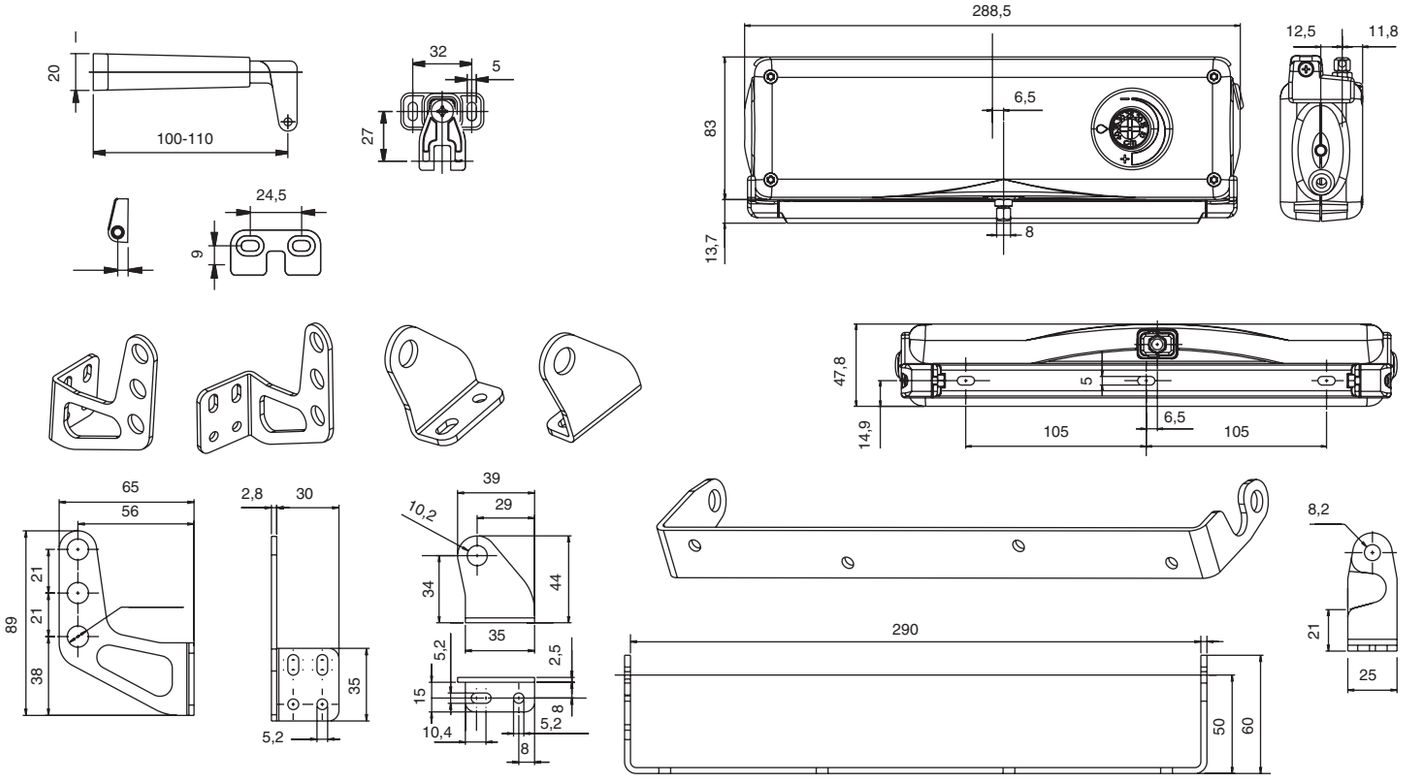


## Aplikace stavitelných konzol

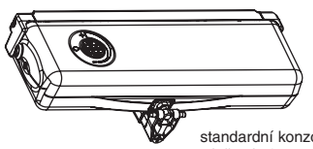

standardní konzoly pro horní a spodní závěsná okna

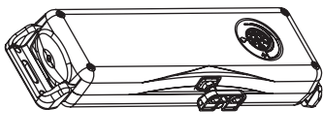

podélné konzoly pro horní závěsná okna

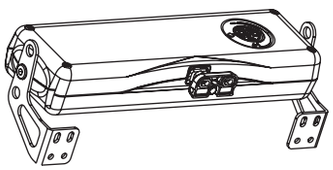

otočné konzoly pro horní závěsná okna

## Vybavení pohonu

1. Speciálně vyvinutým řetězem, který se vždy pružné přizpůsobí otevřené výplni okna.

2. Délku maximálního zdvihu při otevření lze snadno a rychle volit otočným přepínačem mezi 100, 150, 200, 250, 300, 400. Přepínač je umístěn po obouch stranách pohonu.

3. Automatické odpojení při proudovém přetížení (zamezí možnosti nesprávného nastavení koncové polohy při zavření, rovněž účinně dotěsní okno).

4. Výstražná siréna. V případě poruchy pohonu, nebo pokud pohonu brání nějaká překážka, se pohon odpojí a spustí vestavěný bzučák.

## Polohy montáže

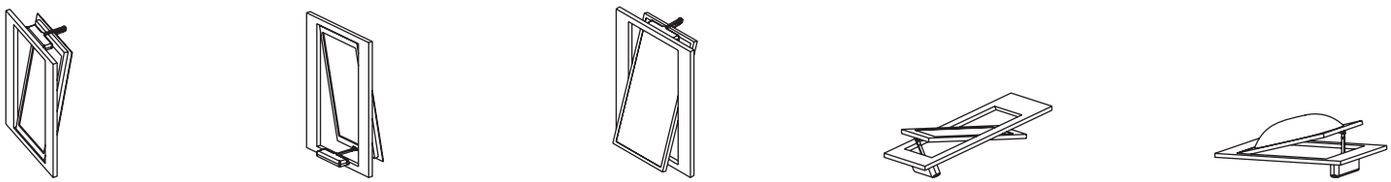



TECHNOPARK®

# C240 | Řetězový pohon o síle 400 N

*Systém snadného úchytu ARS*

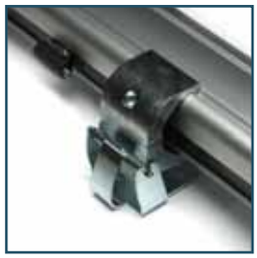

*Uchycení motoru*

**Řetězový pohon o síle 400 N se stavitelným zdvihem 240 nebo 360 mm.**

Elektrický zdvojený, řetězový, okenní pohon C240 je spolehlivý, půvabný a uspokojí každého uživatele.
Svým výkonem a skvostným designem spolu s tichým provozem vás okouzlí. Byl navržen s mimořádným důrazem na funkčnost a estetický vzhled pro automatizaci okenních výplní s horním nebo spodním pantem o šířce nad 1,5 m, nebo pro souvislé fasády budov. Volbou správné délky hliníkového těla získáte estetický a plně funkční prvek. Pohon je standardně dodáván v barvě přírodní elox.
Pohon je vsazen do odolné a hliníkové skříně. Odolný řetěz pro zátěž 400 N je vyroben z korozi odolné oceli. Systém je odolnější proti jednorázovému zatížení (např. větrem). Zátěž 400 N představuje u střešního okna váhu cca 72 kg, u svislého okna váhu cca 90 kg.
Standardní otočné kovové úchyty umožňují kyvný pohyb pohonu a zabezpečují dokonalejší funkčnost pohonu, menší opotřebení řetězu, ozubených kol v pohonu a celkově delší životnost celého zařízení.
Koncové spínače jsou řešeny s ohledem na maximální praktičnost. Funkce automatického odpojení při přetížení vždy správně dotěsní automatizované okno.
Elektrické části jsou kryty dvojitou izolací a zajišťují tak krytí IP55.
Napájení je možno zvolit 230 V/50 Hz nebo 24 Vdc.
Napětí 24 V je používáno tam, kde je zapotřebí bezpečného napětí, nebo je použit záložní 24 V zdroj.
Zařízení samozřejmě splňuje standardizované normy EEC 89/336 a EEC 73/23 a příslušné dodatky.

## Technické parametry — C240

| Typ pohonu | | C240/230 | C240/24 |
|---|---|---|---|
| Napájecí napětí | (V/Hz) | 230/50 | 21-28 |
| Max. tlačná/tažná síla | (N) | 400 | |
| Stavitelný výsuv | (mm) | 360 (240) | |
| Proudový odběr | (A) | 0,22 | 0,75 |
| Převodová rychlost bez zatížení | (mm/s) | 7 | |
| Trvání zdvihu naprázdno | (s) | 51 | |
| Řetěz | | dvojitý, ocel | |
| Dvojitá izolace | | ano | - |
| Chod | (min) | S2 do 4 min. | S2 do 4 min. |
| Provozní teplota | (˚C) | -5 až +50 | |
| Stupeň krytí | (IP) | 30 | |
| Konec zdvihu | | otevírání: elektronický spínač; zavírání: autoodpojení přetížením | |
| Nastavení konce zdvihu | | není zapotřebí | |
| Délky profilu | (mm) | 1500-4000 | |
| Konzoly | | otočné | |

## Rozměry

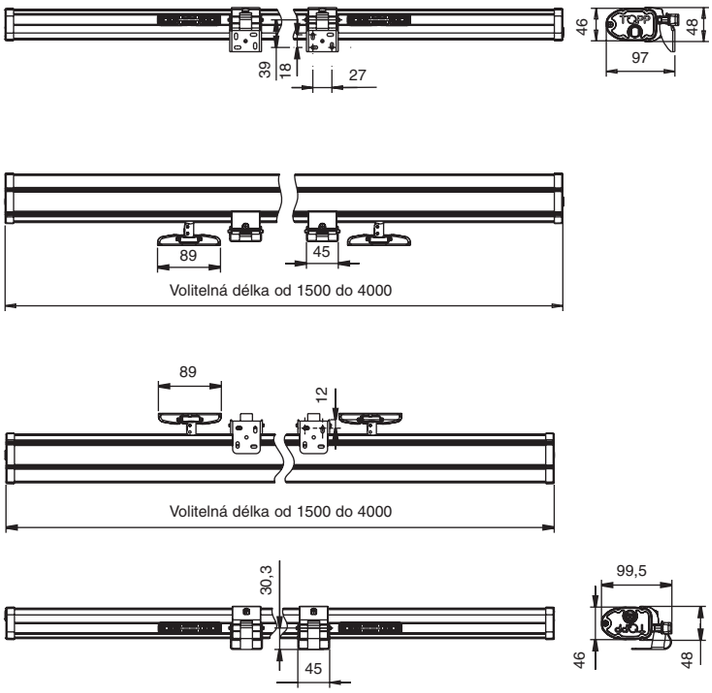


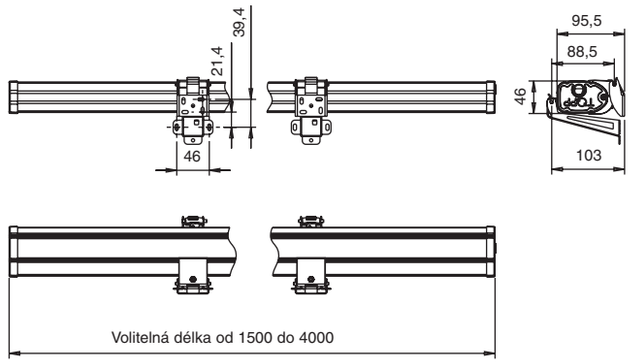


## Aplikace stavitelných konzol

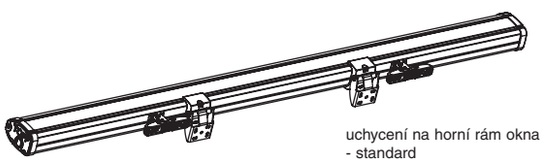

uchycení na horní rám okna
- standard

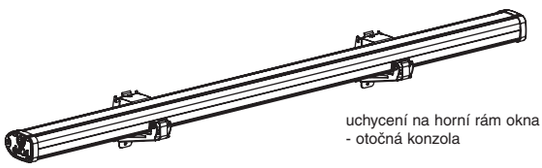

uchycení na horní rám okna
- otočná konzola

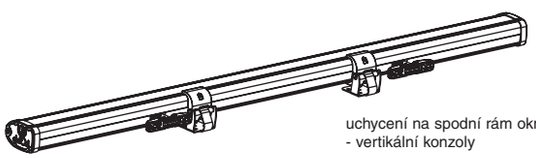

uchycení na spodní rám okna
- vertikální konzoly

## Vybavení pohonu

1. Systémem rychlého zaháknuti – odháknutí řetězu od rámu výplně okna. (ARS) usnadňuje otevření-zavření v případě výpadku proudu.

2. Délka maximálního zdvihu je nastavena předem na 360 mm popřípadě 240 mm.

3. Automatické odpojení při proudovém přetížení (zamezí možnosti nesprávného nastavení koncové polohy při zavření, rovněž účinně dotěsní okno).

4. Posuvné montážní konzoly. Umožňují namontování po celé délce pohonu.

5. Délka na přání. Délka pohonu může být přizpůsobena přesně dle požadavku zákazníka bez vlivu na cenu. Pohon je dodáván v délkách od 1,5 m až do 4 m.

## Polohy montáže

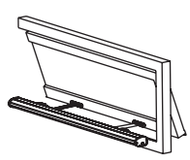

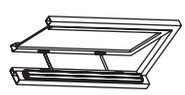



TECHNOPARK®

# T50 | Hřebenový pohon o síle 500 N

*Krytí hřebene*

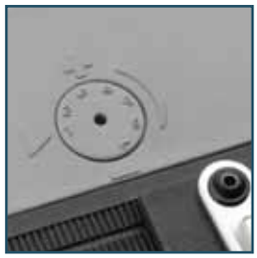

*Nastavení délky výsuvu*

**Hřebenový pohon o síle 500 N se stavitelným zdvihem až 500 mm.**

Elektrický okenní pohon T50 je spolehlivý a praktický. Zaujme především přepínatelným hřebenovým zdvihem.
Svým výkonem, výstředním designem spolu s tichým a rychlým provozem vás rozhodně přesvědčí.
Umožňuje totiž jeho použití v aplikacích, kde jsou ostatní pohony nevhodné. Volbou tohoto pohonu získáte pro velká automatizovaná okna estetický a plně funkční prvek.
Pohon je standardně dodáván ve stříbrné barvě. Jeho výsuv lze snadno a rychle nastavit na těle pohonu.
Motor pohonu je vsazen do odolné, plastové skříně. Odolná dráha navržená pro zátěž 500 N je vybavena hřebenem z antikorozní oceli. Hřeben je odolný proti jednorázovému zatížení (např. větrem, sněhem). Zátěž 500 N představuje u střešního okna váhu cca 92 kg, u svislého okna váhu cca 105 kg.
Standardní otočná ocelová konzola umožňuje kyvný pohyb pohonu a zabezpečuje spolehlivou funkčnost pohonu, menší opotřebení hřebenové tyče, převodů v pohonu a celkově delší životnost celého zařízení.
Nevýhodou jsou prostorové požadavky, proto ho není bez uprav možno použít ve všech případech.
Koncové spínače jsou řešeny enkodérem na obou stranách. Správným nastavením pohonu v konzole docílíte vždy stejného a účinného dotěsnění okenní výplně v rámu okna.
Pomocí vestavěné převodovky lze snadno k centrálnímu motoru připojit další dva tlačné body ve vzdálenosti 2,5 m od centrálního pohonu.
Díky tomuto řešení lze automatizovat i rozměrná okna bez nutnosti synchronizovat více pohonů.
Elektrické části jsou kryty dvojitou izolací a zajišťují tak krytí IP55. Napájení je možno zvolit 230 V/50 Hz nebo 24 Vdc.
Napětí 24 V je používáno tam kde je zapotřebí bezpečného napětí, nebo je použit záložní 24 V zdroj.
Zařízení samozřejmě splňuje standardizované normy EEC 89/336 a EEC 73/23 a příslušné dodatky.

| Technické parametry | | T50 |
|---|---|---|
| Napájecí napětí | (V/Hz) | 230/50 |
| Tolerance nastavení zdvihu | (mm) | +- 20 |
| Proud. příkon při max. zatížení 50 kg | (A) | 0,3 - 1,4 |
| Rychlost posuvu bez zatížení | (mm/s) | 17 - 9,5 |
| Doba otevírání při zdvihu naprázdno | | zdvih/rychlost zdvihu naprázdno |
| Dvojitá izolace | | ano |
| Provozní zatížení | | S2 do 4 min. |
| Paral. zapojení dvou nebo několika pohonů | | ano |
| Systém koncového spínače | | enkodér |
| Provozní teplota | (˚C) | -5 až +50 |
| Stupeň krytí elektrických částí | (IP) | 55 |

## Rozměry

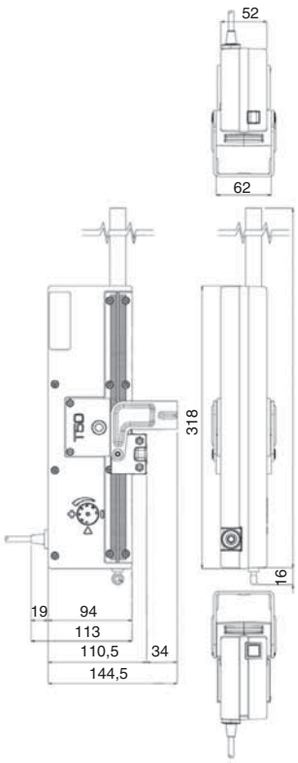


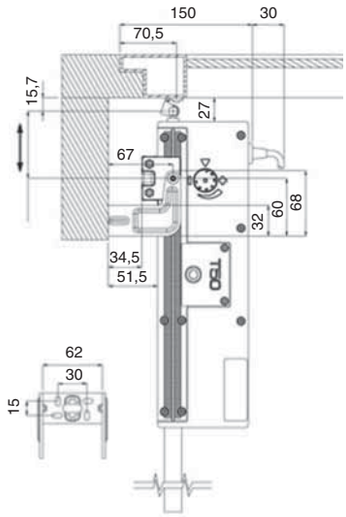


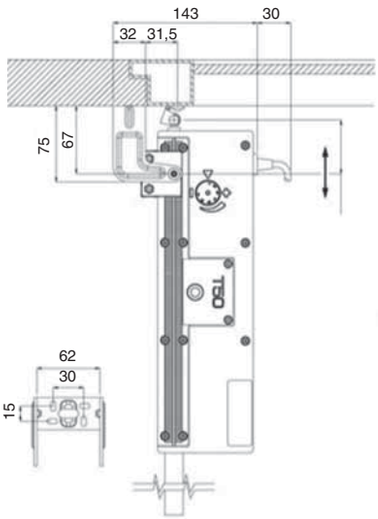


## Vybavení pohonu

1. Kryt hřebenu po celé jeho délce na centrálním pohonu ale i na tlačných bodech.

2. Délku maximálního zdvihu při otevření je max. 500 mm.
S možností přednastavení přepínače. 150–200–250–320–400–450–500 mm.

3. Vestavěná převodovka pro připojení jednoho nebo dvou dalších tlačných bodů. Vzdálenost mezi nimi od 1000 mm do 3000 mm.

4. Vestavěná proudová ochrana, odpojuje pohon při přetížení.

## Polohy montáže

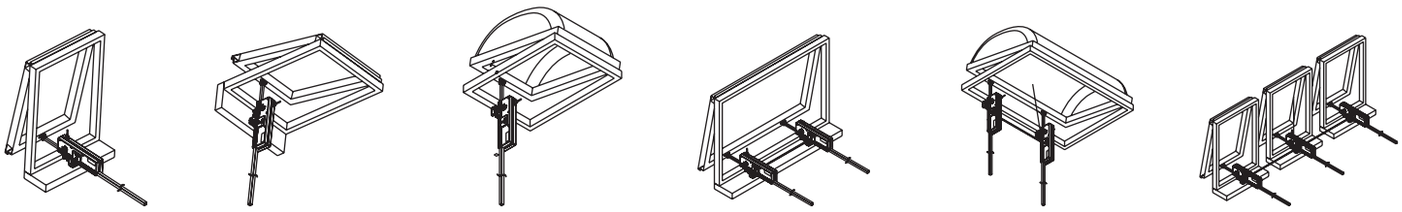

# T80 | Hřebenový pohon o síle 800 N

*Připojení převodové tyče*

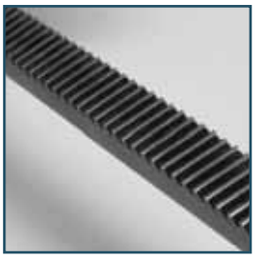

*Hřebenová dráha*

**Hřebenový pohon o síle 800 N se stavitelným zdvihem až do 1000 mm.**

Elektrický okenní pohon T80 je důmyslný a spolehlivý. Potěší zejména velmi náročné uživatele.
Svým výkonem, výstředním designem spolu s tichým a rychlým provozem vás mile překvapí. Umožňuje totiž jeho použití v aplikacích, kde jsou ostatní pohony slabé, nebo jejich výsun nestačí.
Volbou tohoto pohonu získáte pro velká a těžká automatizovaná okna estetický a plně funkční prvek. Pohon je standardně dodáván ve stříbrné barvě.
Motor pohonu je vsazen do odolné, plastové skříně. Odolná dráha navržena pro zátěž 800 N je vybavena hřebenem z antikorozní oceli. Hřeben je odolný proti extrémnímu jednorázovému zatížení (např. větrem, sněhem). Zátěž 800 N představuje u střešního okna váhu cca 145 kg, u svislého okna váhu cca 175 kg.
Standardní otočná ocelová konzola umožňuje kyvný pohyb pohonu a zabezpečuje spolehlivější funkčnost pohonu, menší opotřebení hřebenové tyče, převodů v pohonu a celkově delší životnost celého zařízení.
Nevýhodou jsou však pevně definované prostorové požadavky, proto ho není bez úprav možno použít ve všech případech.
Koncové spínače jsou řešeny magnety na obou stranách. Správným nastavením pohonu v konzole docílíte vždy stejného a účinného dotěsnění okenní výplně v rámu okna.
Pomocí jednoduché převodovky lze snadno k centrálnímu motoru připojit další dva tlačné body ve vzdálenosti až 3,5 m od centrálního pohonu.
Díky tomuto řešení lze automatizovat i rozměrná okna bez nutnosti synchronizovat více pohonů.
Elektrické části jsou kryty dvojitou izolací a zajišťují tak krytí IP55. Napájení je možno zvolit 230 V/50 Hz nebo 24 Vdc. Napětí 24 V je používáno tam, kde je zapotřebí bezpečného napětí, nebo je použit záložní 24 V zdroj.

Zařízení samozřejmě splňuje standardizované normy EEC 89/336 a EEC 73/23 a příslušné dodatky.

## Technické parametry — T80

| Typ pohonu | | T80/230 | T80/24 |
|---|---|---|---|
| Napájecí napětí | (V/Hz) | 230/50 | 24 |
| Max. tlačná/tažná síla | (N) | 800 | |
| Stavitelný výsuv | (mm) | 180, 230, 350, 550, 750 a 1 000 | |
| Proudový odběr při max. zatížení 80 kg | (A) | 0,3 | 1,35 při otevírání, 0,25 při zavírání |
| Převodová rychlost bez zatížení | (mm/s) | 14 | |
| Hřeben | | dvojitý, ocel | |
| Dvojitá izolace | | ano | |
| Chod | (min) | S2 do 4 min. | |
| Konec zdvihu | | otevírání: elektronický spínač; zavírání: autoodpojení přetížením | |
| Provozní teplota | (˚C) | -5 až +50 | |
| Stupeň krytí | (IP) | 55 | |

## Rozměry

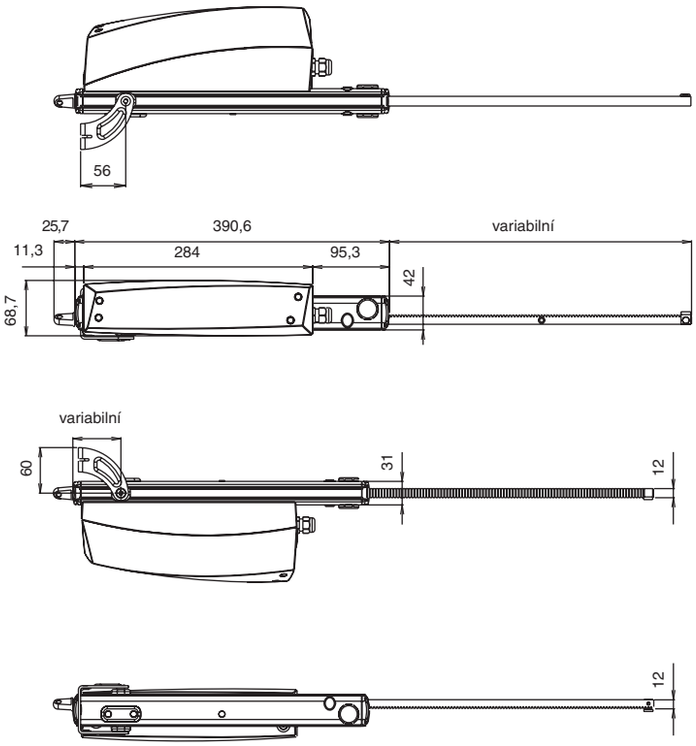


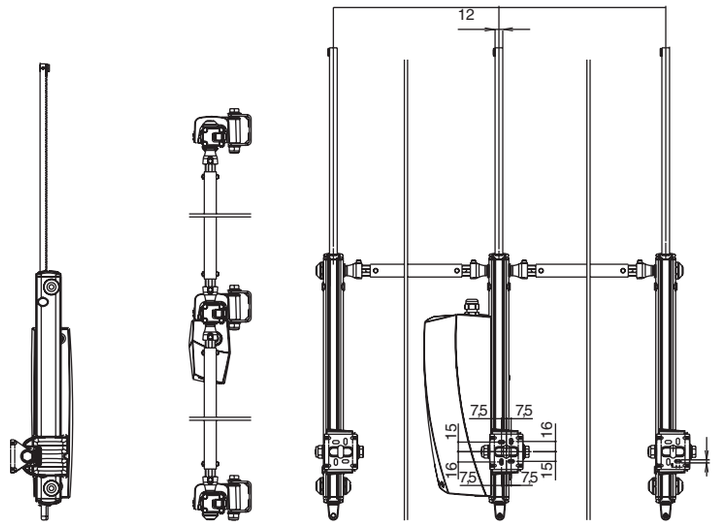


## Aplikace stavitelných konzol

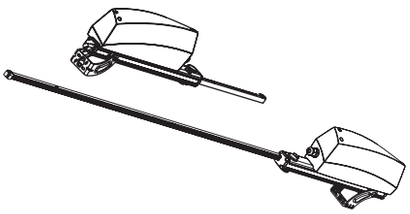

volitelná délka hřebene 180 - 1000 mm

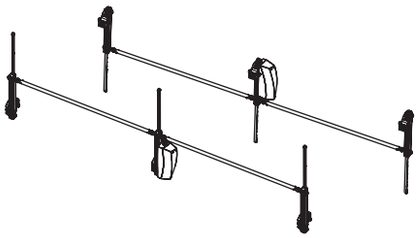

upevnění ke třem bodům

## Vybavení pohonu

1. Kryt hřebenu po celé jeho délce na centrálním pohonu, ale i na tlačných bodech.

2. Délku maximálního zdvihu při otevření lze zvolit z těchto délek dráh: 180, 230, 200, 350, 550, 750, 1000 mm.

3. Vestavěná převodovka pro připojení jednoho nebo dvou dalších tlačných bodů. Vzdálenost mezi nimi od 1000 mm do 3000 mm.

4. Koncové mechanické spínače v koncových polohách.

5. Spolehlivý a tichý chod, vhodný i do prašného prostředí.

## Polohy montáže

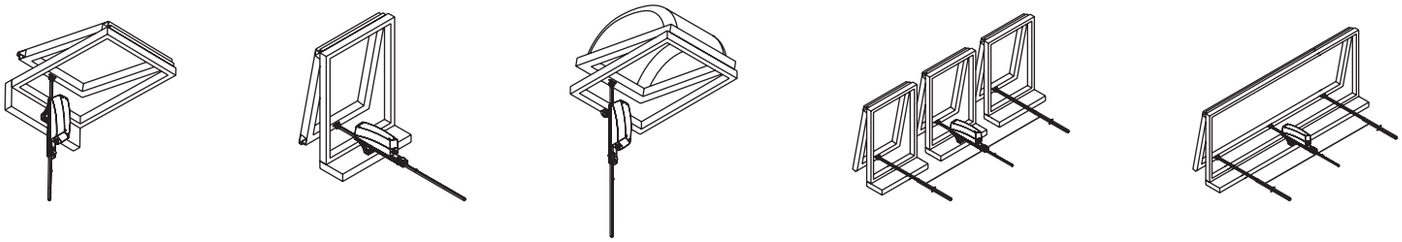



TECHNOPARK®

# SL60 | Šroubový pohon o síle 600 N

*Koncové spínače*

*Systém snadného úchytu*

**Šroubový pohon o síle 600 N a stavitelným zdvihem až do 750 mm.**

Elektrický šroubový okenní pohon SL60 je jednoduchý, nenáročný a tím i velmi spolehlivý.
Výkon 600 N, systém měnitelných drah výsunu a povedený design jsou hlavní přednosti pohonu SL60. Skládá se ze dvou částí a to z motoru a dráhy výsunu.
Byl navržen s mimořádným důrazem na funkčnost a kompatibilitu. Volbou správné délky dráhy docílíte požadovaného výsunu.
Pohon je dodáván ve standardních šedočerné barvě. Dráha výsunu je standardně ve stříbrné barvě.
Motor pohonu je vsazen do odolné, plastové skříně.
Odolná dráha navržena pro zátěž 600 N je vyrobena z oceli a lehkého hliníku. Systém je odolnější proti jednorázovému zatížení (např. větrem, sněhem).
Zátěž 600 N představuje u střešního okna váhu cca 105 kg, u svislého okna váhu cca 120 kg.
Standardní otočná ocelová konzola umožňuje kyvný pohyb pohonu a zabezpečuje spolehlivější funkčnost pohonu, menší opotřebení šroubové tyče, převodů v pohonu a celkově delší životnost celého zařízení. Nevýhodou jsou však pevně definované prostorového požadavky, proto ho není bez úprav možno použít ve všech případech.
Koncové spínače jsou řešeny mechanicky na obou stranách.
Správným nastavením pohonu v konzole docílíte vždy stejného a účinného dotěsnění okenní výplně v rámu okna. Pohon je hojně využíván i pro ovládání ventilačních klapek.
Elektrické části jsou kryty dvojitou izolací a zajišťují tak krytí IP55. Napájení je možno zvolit 230 V/50 Hz, nebo 24 Vdc. Napětí 24 V je používáno tam, kde je zapotřebí bezpečného napětí nebo, je použit záložní 24 V zdroj.
Zařízení samozřejmě splňuje standardizované normy EEC 89/336 a EEC 73/23 a příslušné dodatky.

## Technické parametry

| Typ pohonu | | SL60H | SL60L |
|---|---|---|---|
| Napájecí napětí | (V/Hz) | 230/50 | 24 |
| Max. dovolená tlačná/tažná síla | (N) | 600 | |
| Stavitelný výsuv | (mm) | 180, 230, 350, 550, 750 | |
| Proudový odběr | (A) | 0,33 | 1,50 |
| Převodová rychlost bez zatížení | (m/s) | 0,018 | 0,010 |
| Trvání zdvihu naprázdno | | zdvih/převodová rychlost bez zatížení* | |
| Dvojitá izolace | | ano | |
| Chod | (min) | S2 do 3 min. | |
| Provozní teplota | (˚C) | -5 až +50 | |
| Stupeň krytí elktrických částí | (IP) | 55 | |
| Systém konce zdvihu | | mikrospínač | |
| Konec zdvihu | | otevírání: elektronický spínač; zavírání: autoodpojení přetížením | |
| Paralelní připojení 2 nebo více pohonů | | ano | |
| Celková hmotnost | (kg) | 1,9 | |

$$*\text{trvání zdvihu naprázdno} = \frac{\text{zdvih}}{\text{převodová rychlost}} \quad \frac{[m]}{[m.s^{-1}]}$$

## Rozměry

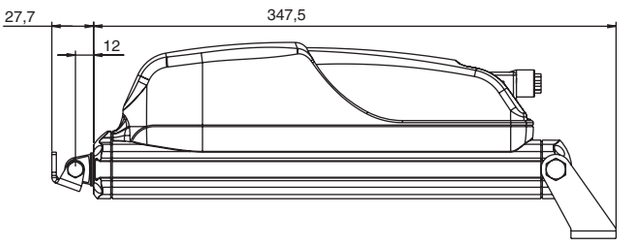


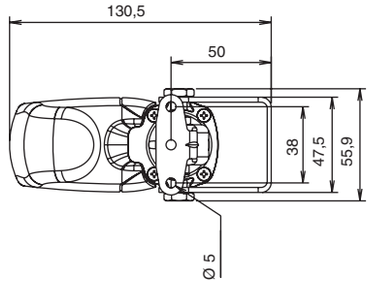


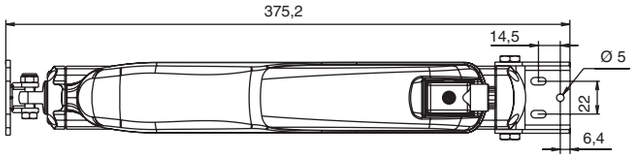


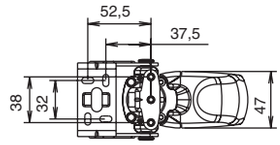


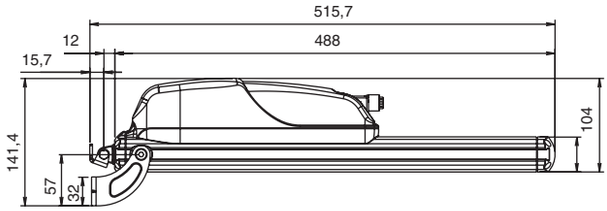


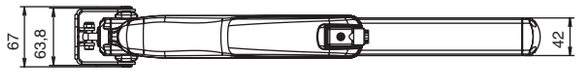


## Aplikace stavitelných konzol

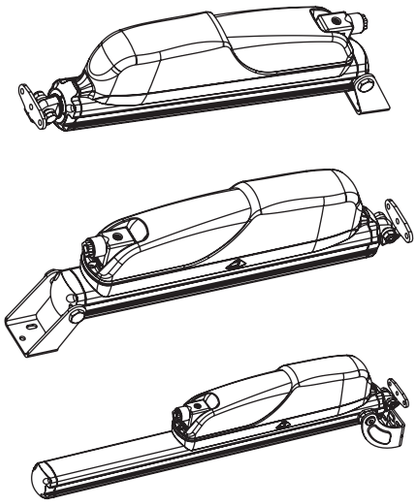

## Vybavení pohonu

1. Systémem kompatibility z různými dráhami výsunu.

2. Délky drah jsou 180 mm, 230 mm, 350 mm, 550 mm, 750 mm.

3. Mikrospínače pro vypnutí v koncových polohách na motoru, nikoli na dráze výsunu.

4. Posuvné montážní konzoly. Umožňují namontování po celé délce pohonu.

5. Délka na přáni. Délka pohonu může být na objednávku přizpůsobena požadavkům zákazníka. A to buď samotnou délkou dráhy nebo distančními kroužky.

## Polohy montáže

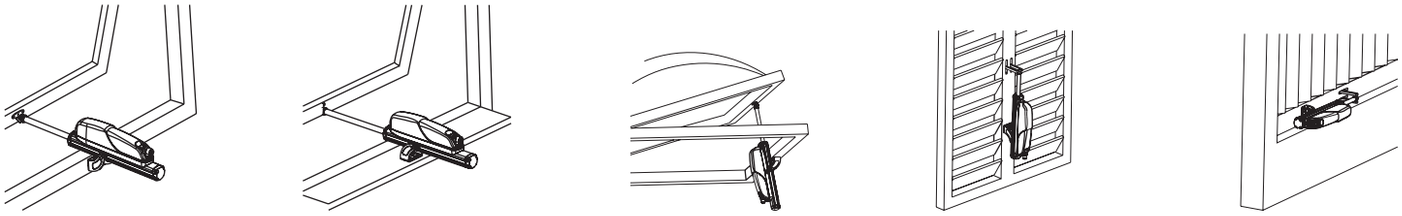



TECHNOPARK®

# MEC 600

## Elektromechanický pohon pro výklopná průmyslová okna a světlíky

*1 - pohon MEC 600*
*2 - řídicí jednotka MILO6*

*Aplikační foto*

**Elektromechanický pohon pro otvírání a zavírání průmyslových výklopných, otočných a střešních oken a světlíků, za pomoci horizontální otočné hřídele.**

Snadnou instalaci pohonu MEC 600 zajišťuje pevná čtvercová konzole, jenž je montovaná na stěnu.

Každodenní používání již několik let v průmyslovém sektoru dokazuje vysokou spolehlivost při 100% zatížení i po mnoha cyklech.

Dostupné jsou pohony s elektromotory o výkonech 0,5/1,0/1,5 HP, v provedení jedno a třífazovém.

Celkové rozměry jednotlivých elektrických motorů se mění podle příslušného elektrického výkonu.

Zařízení splňuje všechny evropské bezpečnostní normy.

### Technické parametry — MEC 600

| Typ pohonu | | 1-fázový | 3-fázový | 1-fázový | 3-fázový | |
|---|---|---|---|---|---|---|
| Výkon | (kW) | 0,37 | | 0,73 | 0,73 | 1,1 |
| Napájecí napětí | (V/Hz) | 230/50 | 400/50 | 230/50 | 400/50 | |
| Proudový odběr | (A) | 2,4 | 2,1/1,2 | 5,7 | 3,7/2,2 | 5,1/3 |
| Příkon | (W) | 510 | 575 | 1130 | 1030 | 1500 |
| Kondenzátor | (µF) | 20 | | 30 | | |
| Rychlost rot. motoru | (ot/min) | 1350 | | | 1400 | |
| Pracovní zatížení | | S1 | S2 | S3 | S1 | |
| Kroutící moment | (Nm) | 67 | 125 | 224 | 443 | 664 |
| Statická hmotnost | (kg) | | | | 23,5 | 25,5 |
| Převodový poměr | | 1/40 | | | | |
| Provozní teplota | (°C) | -20 až +80 | | | | |
| Stupeň krytí | (IP) | 44 | 54 | | | |
| Průběh cyklu | (s) | 5-30-5 (otevřít-prodleva-zavřít), záleží na délce hřebene | | | | |

## Rozměry

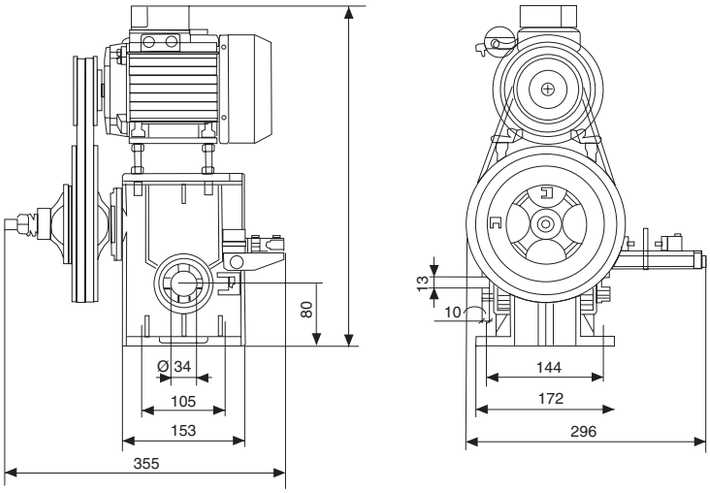


## Příklad aplikace

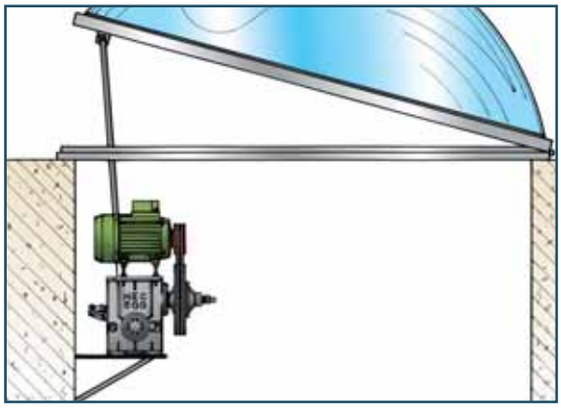

*Aplikace pohonu MEC 600 na průmyslové horizontální kopulovité nadsvětlíky*

## Příklad aplikace

TECHNOPARK®